Мембранный сигнализатор уровня для сыпучих материалов

• Модель NMF-R

- Давление: макс. избыточное давление 1бар
- Температура:макс. 200°C
- Предел плотности 0.05 кг/дм^3
- Легкость в установке
- Универсальность применения
- Универсальное обслуживание
- Материал: БНК, нитрил, ФПМ, нержавеющая сталь (мембрана)

Области применения

Мембранные уровнемеры позволяют оптимально измерять уровень сыпучих материалов в емкостях для хранения.
Они могут применяться для отображения состояния наполнения и опустошения, а также нагрузки, необходимой для измельченных, порошковых, гранулированных и зернистых продуктов.
Они подходят для работы с сыпучими материалами (0.3 до 2.5 т/м^3) и с частицами размером до 30 мм.
Приборы безошибочно функционируют, при условии беспрепятственного поступления сыпучего материала под достаточно малым углом насыпа.
Только такие материалы оказывают соответствующее рабочее давление на индикатор, установленный в стенке силоса.

Принцип работы

Корпус изготовлен из литого алюминия или армированного стекловолоконного пластика и содержит мембрану, закрепленную кольцом с резьбой.
Под тяжестью собственного веса сыпучий материал давит на мембрану, напряжение которой создается пружиной с упором. Закрепленный на мембране плунжер передает давление напрямую на микропереключатель с перекидным контактом. Если сыпучий материал убывает, мембрана разгружается, а контакт переключается обратно.
Чувствительность можно регулировать пружиной. Таким образом, прибор можно настраивать на конкретный тип наполнителя и на условия установки.

Для использования с сыпучими материалами, такими как:

- Квасцы
- Доломиты
- Гравий
- Маис, миндаль
- Кварцевый песок
- Пшеница
- Глина
- Бокситы
- Горох, арахис
- Овес, фундук
- Фрукты
- Рис
- Перлиты
- Изолирующие материалы и различные грануляты
- Керамика
- Рыбная мука
- Зерна кофе
- разные крупы
- Песок, шлак
- Сахар

Настройка для работы с крупнозернистыми и остроугольными сыпучими материалами:

- Рекомендуется установка защитных устройств для крупнозернистых и остроугольных материалов с высоким удельным весом.
- Схема соответствующей защитной конструкции показана на чертеже. Устройство, установленное поверх прибора для контроля уровня, защищает датчик и мембрану от повреждений, вызванных падающим сыпучим материалом. Экран (изготовленный, например, из резины или пластика) защищает мембрану от чрезмерного износа путем навеса над мембраной по мере увеличения количества сыпучего материла.
- Убедитесь, что датчик не мешает поступлению материала, иначе датчик и мембрана очень быстро выйдут из строя.

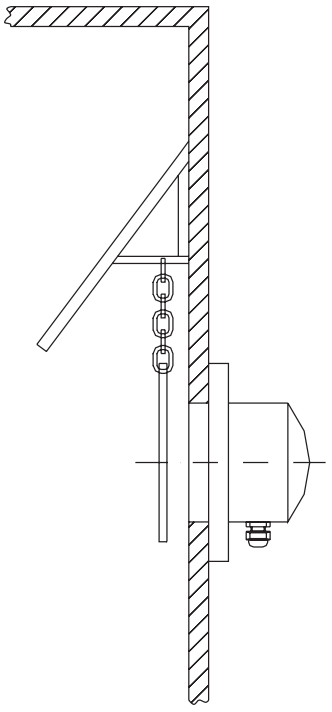

Технические характеристики

Монтаж	вертикальный
Техническое обслуживание	нет
Фитинг кабельного входа	Pg 11
Запаздывание включения	нет
Несущая способность контакта	4 А при 250 $В_{пер.тока}$

Диаграмма соединений перекидного контакта потока

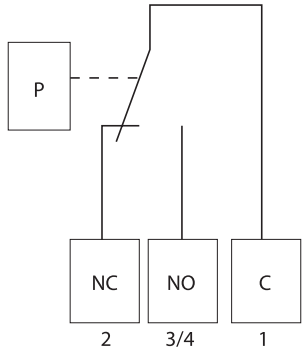

Код заказа

NMF-R-E N E R

Модель

Материал мебраны
N= нитрил / бутадиен-нитрильный каучук
V = ФПМ
F = нерж. сталь

Материал крепежн. кольца:
N = гальваниз. сталь
E = нерж. сталь
A = литой алюминий
R = адаптир. к экспл. в РФ

Модель NMF-R-E...: наиболее экономичная

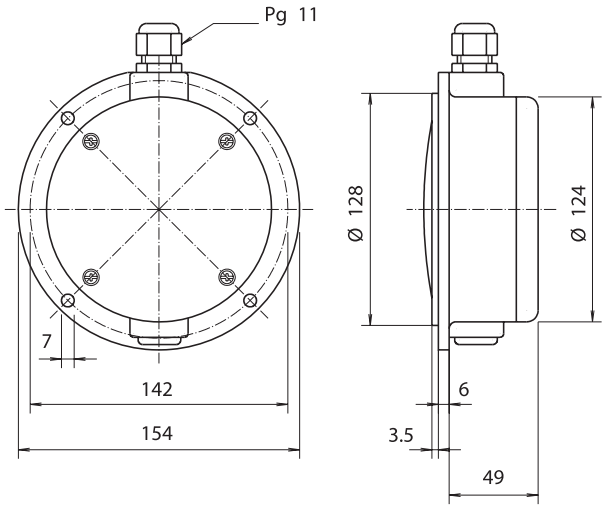

Материалы ..... мембрана, изготовленная из нитрила или ФПМ предохранительное кольцо из гальванизированной или нержавеющей стали 1.4324 корпус из армированного стекловолоконного пластика GRP
Вес ..... 480 г
Чувствительность ..... регулируется между 60 г и 200 г
Степень защиты ..... IP 40 резьбовой нижний фитинг IP 53 резьбовой верхний фитинг
Нагрузка контакта ..... макс. 4 A при 250 $В_{пер.тока}$
Диапазон температур: -20 ... +60 °C
Макс. давление ..... сбрасываемое, избыточное давление макс. 1 бар
Фитинг кабельного входа ..... Pg 11
Запаздывание включения..... 0 с
Установочное положение..... любое

Модель NMF-R-F...: для большей толщины стенок

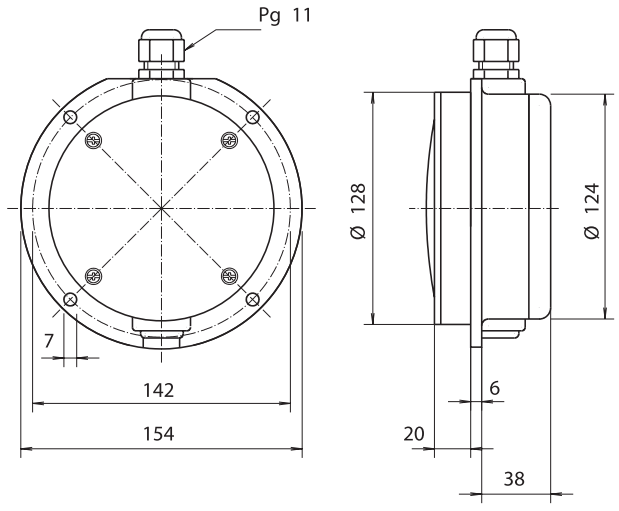

Материалы ..... мембрана, изготовленная из нитрила или ФПМ предохранительное кольцо из гальванизированной или нержавеющей стали 1.4324 корпус из армированного стекловолоконного пластика GRP
Вес ..... 530 г
Чувствительность ..... регулируется между 60 г и 200 г
Степень защиты ..... IP 40 резьбовой нижний фитинг IP 53 резьбовой верхний фитинг
Нагрузка контакта ..... макс. 4A при 250 $В_{пер.тока}$
Диапазон температур..... -20 ... +60 °C
Макс. давление ..... сбрасываемое, избыточное давление макс. 1 бар
Фитинг кабельного входа ... Pg 11
Запаздывание включения... 0 с
Установочное положение... любое

Код заказа (Образец: **NMF-R-ENN-R**)

Мембрана	Предохранительное кольцо	Заказ №
Нитрил	Гальванизированная сталь	NMF-R-ENN-R
	Нерж. сталь 1.4324	NMF-R-ENE-R
ФПМ	Гальванизированная сталь	NMF-R-EVN-R
	Нерж..сталь 1.4324	NMF-R-EVE-R

Код заказа (Образец: **NMF-R-FNN-R**)

Мембрана	Предохранительное кольцо	Заказ №
Нитрил	Гальванизированная сталь	NMF-R-FNN-R
	Нерж.сталь 1.4324	NMF-R-FNE-R
ФПМ	Гальванизированная сталь	NMF-R-FVN-R
	Нерж..сталь1.4324	NMF-R-FVE-R

Модель NMF-R-D...: с двойной мембраной

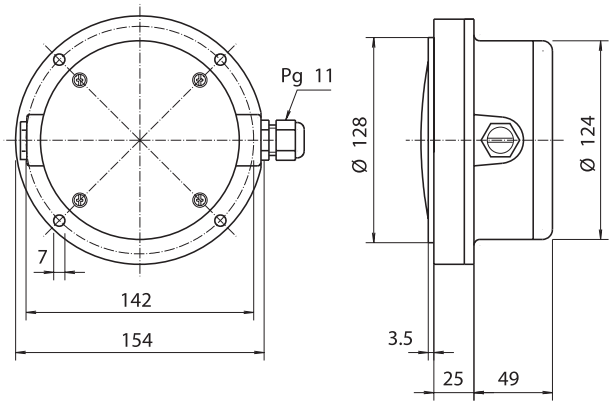

Модель NMF-R-B...: для более высоких температур

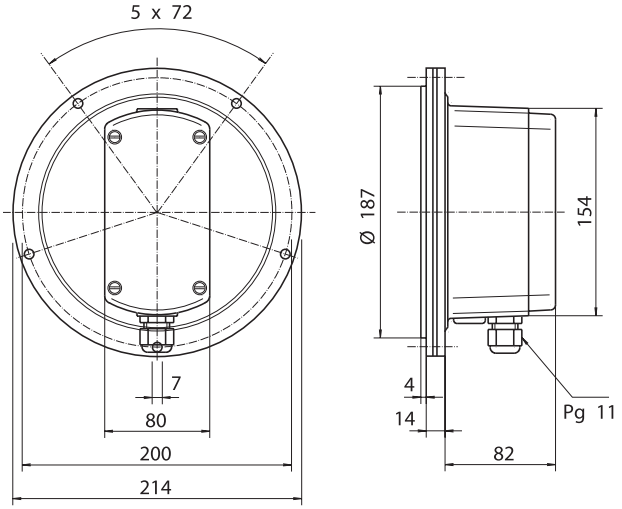

Материалы	мембрана, изготовленная из нитрила или ФПМ предохранительное кольцо из гальванизированной или нержавеющей стали 1.4324 корпус из армированного стекловолоконного пластика GRP
Вес	750 г
Чувствительность	регулируется между 60 г и 200 г
Степень защиты	IP 65
Нагрузка контакта	макс. 4 А при 250 $В_{пер.т.}$
Диапазон температур	-20 ... +70 °C
Макс. давление	сбрасываемое, избыточное давление макс. 1 бар
Фитинг кабельного входа	Pg 11
Запаздывание включения	0 с
Установочное положение	любое

Материалы	мембрана, изготовленная из нитрила или БНК, ФПМ или нержавеющей стали 1.4301 предохранительное кольцо из литого алюминия корпус из литого алюминия
Вес	1700 г
Чувствительность	регулируется между 100 г и 200 г (NMF-R-BNA, NMF-R-BVA) регулируется между 200 г и 500 г (NMF-R-BEA)
Степень защиты	IP 40 резьбовой верхний фитинг IP 53 резьбовой нижний фитинг
Нагрузка контакта	макс. 4 А при 250 $В_{пер.т.}$
Диапазон температур	Мембрана БНК -20 ... + 80 °C ФПМ -20 ... +150 °C нерж. сталь -20 ... +200 °C
Макс. давление	сбрасываемое, избыточное давление макс. 1 бар
Фитинг кабельного входа	Pg 11
Запаздывание включения	0 с
Установочное положение	любое

Код заказа (Образец: **NMF-R-DNN-R**)

Мембрана	Предохранительное кольцо	Заказ №
Нитрил	Гальванизированная сталь	NMF-R-DNN-R
	Нерж. сталь 1.4324	NMF-R-DNE-R
ФПМ	Гальванизированная сталь	NMF-R-DVN-R
	Нерж. сталь 1.4324	NMF-R-DVE-R

Код заказа (Образец: **NMF-R-BNA-R**)

Мембрана	Предохранительное кольцо	Заказ №
БНК	Литой алюминий	NMF-R-BNA-R
ФПМ	Литой алюминий	NMF-R-BVA-R
Нерж.сталь	Литой алюминий	NMF-R-BEA-R