M-Zert
Zertifiziertes QM-System
DIN EN ISO 9001
Zertifikat-Nr. 01017

Дифференциальные манометры

для высоких давлений статических до 200 бара

KOBOLD

измерения
•
мониторинг
•
анализирующая

MAN-U

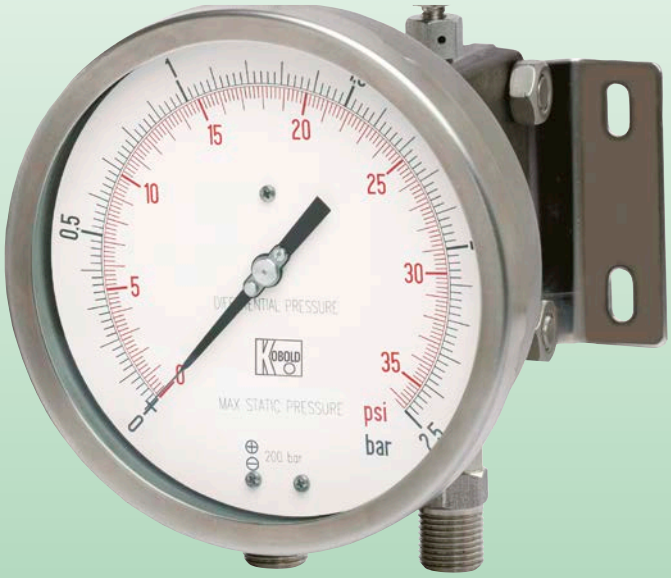

- Корпус: 100 мм, 150 мм
- материал
  Корпус: нержавеющая сталь соединение: нержавеющая сталь
- Движение:
  нержавеющая сталь
- Диапазон измерения:
  0 ... 0,1 бар до 0 ... 25 бар
- Параметры:
  демпфирующая жидкость, контакты

P1

Kobold компаний по всему миру:

Аргентина, Австралия, Австрия, Бельгия, Болгария, Канада, Китай, Колумбия, ЧЕХИЯ, Египет, Франция, Германия, Великобритания, Венгрия, Индия, Индонезия, Италия, Малайзия, Мексика, Нидерланды, Перу, Польша, Республика Корея , Румыния, Сингапур, Испания, Швейцария, Тайвань, Таиланд, Тунис, Турция, США, Вьетнам

KOBOLD Messring ГмбХ Nordring
22-24 Д-65719 Хофхайм / Ц..

Главный офис:
+ 49 (0) 6192 299-0
+ 49 (0) 6192 23398
info.de@kobold.com
www.kobold.com

Описание

Эти инструменты модель MAN-U используется для проверки фильтра препятствия, перепадов давления, расхода разницы скоростей, уровень, измерения и как правило, разница между двумя давлениями одинаковых или различных схем. Измерительный элемент образован двумя диафрагмами, действуя на том же движении. Таким образом, указатель воспринимает только разность двух давлений, соответствующих соответственно на вход и выход давления контура.

Технические подробности

Класс точности:	1,6 соотв. в EN 837
Масштаб амплитуды:	180 ° ... 270 °, в зависимости от диапазона шкалы
Статическое давление:	25 ... 200 бар, в зависимости от диапазона шкалы
Температура окружающей среды:	-40 ... + 65 ° C
Температура процесса жидкости:	Максимум. 150 & deg; C
Тепловой дрейф:	± 0,8% каждые ± 10 ° C от температуры окружающей среды
Степень защиты:	IP 55 согл. МЭК 529
Присоединение к процессу:	AISI 316L из нержавеющей стали
Эластичный элемент:	AISI 316L жидкости затухают из нержавеющей стали с двойной мембраной для диапазонов давления <250 мбар (AISI 316L нержавеющая сталь / Duratherm двойная мембрана для диапазонов ≥ 250 мбар)
Уплотнитель:	FPM унд PFTE
Случай:	AISI 304 из нержавеющей стали
Кольцо:	AISI 304 из нержавеющей стали полированная, байонетный замок
Окно:	закаленное стекло
Движение:	нержавеющая сталь
Набирать номер:	алюминий, белый с черными пятнами
Указатель:	алюминий, микрометрический регулируемые, черный

принцип действия

Двойная измерительная диафрагма ячейка характеризуется системой limitstops, которая закрывает и блокирует проход, получая, таким образом, жидкий слой, на котором измерительный элемент останавливается. Линейное смещение диафрагмы преобразуются, с помощью рычагов, в циклическом смещении и передаются движением к указателю.

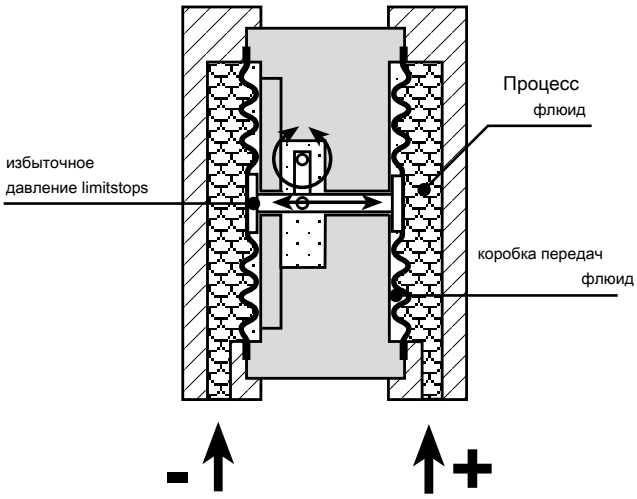

Редакция не несет ответственности за возможные ошибки приняты; могут быть изменены без предварительного уведомления.

Изменяется

Код	мбар	**мм H_2O**	бар*	кПа	МПа	Статическое давление одна сторона	Статическое давление обе стороны	амплитуда шкалы
F2	0 ... 100	0 ... 1000	0 ... 0,1	0 ... 10		25 бар	100 бар	180 °
F3	0 ... 160	0 ... 1600	0 ... 0,16	0 ... 16		25 бар	100 бар	180 °
F4	0 ... 250	0 ... 2500	0 ... 0,25	0 ... 25		100 бар	200 бар	180 ° / 270 ° **
F5	0 ... 400	0 ... 4000	0 ... 0,4	0 ... 40		200 бар	200 бар	180 ° / 270 ° **
F6	0 ... 600	0 ... 6000	0 ... 0,6	0 ... 60		200 бар	200 бар	270 °
FA	0 ... 1000	0 ... 10 000	0 ... 1	0 ... 100		200 бар	200 бар	270 °
FB	0 ... 1600		0 ... 1,6	0 ... 160		200 бар	200 бар	270 °
B4			0 ... 2,5	0 ... 250		200 бар	200 бар	270 °
B5			0 ... 4	0 ... 400		200 бар	200 бар	270 °
B6			0 ... 6	0 ... 600		200 бар	200 бар	270 °
B7			0 ... 10	0 ... 1000	0 ... 1	200 бар	200 бар	270 °
B8			0 ... 16	0 ... 1600	0 ... 1,6	200 бар	200 бар	270 °
B9			0 ... 25	0 ... 2500	0 ... 2,5	200 бар	200 бар	270 °

* Доступно также MU: кг / см ^{2} бар / фунтов на квадратный дюйм; бар / кПа; бар / МПа против добавить цену

** C DS 100

Информация для заказа (Пример: **MAN-U, FC R F2 000)**

модель	Размер корпуса (DS) / тип соединения	соединение	Диапазон	Параметры
MAN-U ...	, , , FC ... = диам 100, BA, задний фланец , , , HC ... = о 150, BA, задний фланец , , , FE ... = диам 100, BA, передний фланец , , , OH ... = о 150, BA, передний фланец	, , , R ... = ¼" NPT женщина, низ , , , S ... = ½" NPT, низ , , , 6 ... = ½" BSP мужчина, низ	, , , F2 знак равно 0 ... 100 мбар , , , F3 знак равно 0 ... 160 мбар , , , F4 знак равно 0 ... 250 мбар , , , F5 знак равно 0 ... 400 мбар , , , F6 знак равно 0 ... 600 мбар , , , FA знак равно 0 ... 1000 мбар , , , FB знак равно 0 ... 1600 мбар , , , B4 знак равно 0 ... 2,5 бар , , , B5 знак равно 0 ... 4 бар , , , B6 знак равно 0 ... 6 бар , , , B7 знак равно 0 ... 10 бар , , , B8 знак равно 0 ... 16 бар , , , B9 знак равно 0 ... 25 бар , , , EY знак равно единая шкала в соответствии с данных лист без дополнения цены (смотрите выше) , , , DY знак равно двойной масштаб в соответствии с данных лист против дополнения цены (смотрите выше)	, , , 000 = нет вариантов , , , другие варианты = видеть таблица опций

Редакция не несет ответственности за возможные ошибки
приняты; могут быть изменены без предварительного уведомления.

Параметры

Описание	Жилищный кодекс	размер [Мм]	Заметки
Индуктивные и механические электрические контакты	-	150	Коды, описание и проводки в отдельном листе
AISI 316 корпус из нержавеющей стали и кольцо	C40	100/150	
Монель 400 диафрагмы и присоединение к процессу	D10	100/150	Точность 2.5 в соответствии с EN 837. для диапазонов давления <400 мбар
NACE MR0103 / MR0175 (ISO15156) версия	E30	100/150	Для того, чтобы заказать с монелем 400 диафрагмы (код M 23)
Степень защиты IP 65	E65	100/150	
Максимальный IP указатель 65	L22	100/150	Для того, чтобы заказать с окном из плексигласа (код T 31)
Монель 400 диафрагм	M23	100/150	Точность 2.5 в соответствии с EN 837. для диапазонов давления <400 мбар
Безмасляный и обезжирить, обслуживание кислорода	P02	100/150	Заполнение внутренней камеры с Fluorolube
Дело наполнение глицерина, IP-67 (температура окружающей среды +15 ... + 65 ° C)	R10	100/150	
Дело наполнение силикона, IP-67 (температура окружающей среды -40 ... + 65 ° C)	R11	100/150 окна прокладки и удар из вентиляционного отверстия: FPM	
2" монтажный кронштейн трубы	S31	100/150	Только для типа соединения C
Тропический	T01	100/150	
этикетка из нержавеющей стали	T25	100/150	
окно из оргстекла	T31	100/150	
Защитное стекло окна	T32	100/150	

Варианты удаленной установки с мембранными разделителями

Описание	Жилищный кодекс	размер [Мм]	Заметки
2 диафрагменные уплотнения монтажа *	ДОБАВЛЯТЬ только 100/150 с диафрагмами> Ø 63 мм		
Нержавеющая сталь капиллярная, покрытые Св.Св. брони 1 м CP1		100/150	
Нержавеющая сталь капиллярная, покрытые Св.Св. брони 2 м CP2		100/150	
Нержавеющая сталь капиллярная, покрытые Св.Св. брони 3 м CP3		100/150	
Нержавеющая сталь капиллярная, покрытые Св.Св. брони 4 м CP4		100/150 Для диапазонов давления ≥ 0 ... 250 мбар	
Нержавеющая сталь капиллярная, покрытые Св.Св. брони 5 м CP5		100/150 Для диапазонов давления ≥ 0 ... 250 мбар	
Нержавеющая сталь капиллярная, покрытые Св.Св. брони 6 м CP6		100/150 Для диапазонов давления ≥ 0 ... 400 мбар	

* Для диапазонов давления <250 мбар позвонить в отдел продаж

Редакция не несет ответственности за возможные ошибки приняты; могут быть изменены без предварительного уведомления.

Габаритные размеры [мм]

Модель MAN-UFC

Поверхностный монтаж, задний фланец, нижние соединения

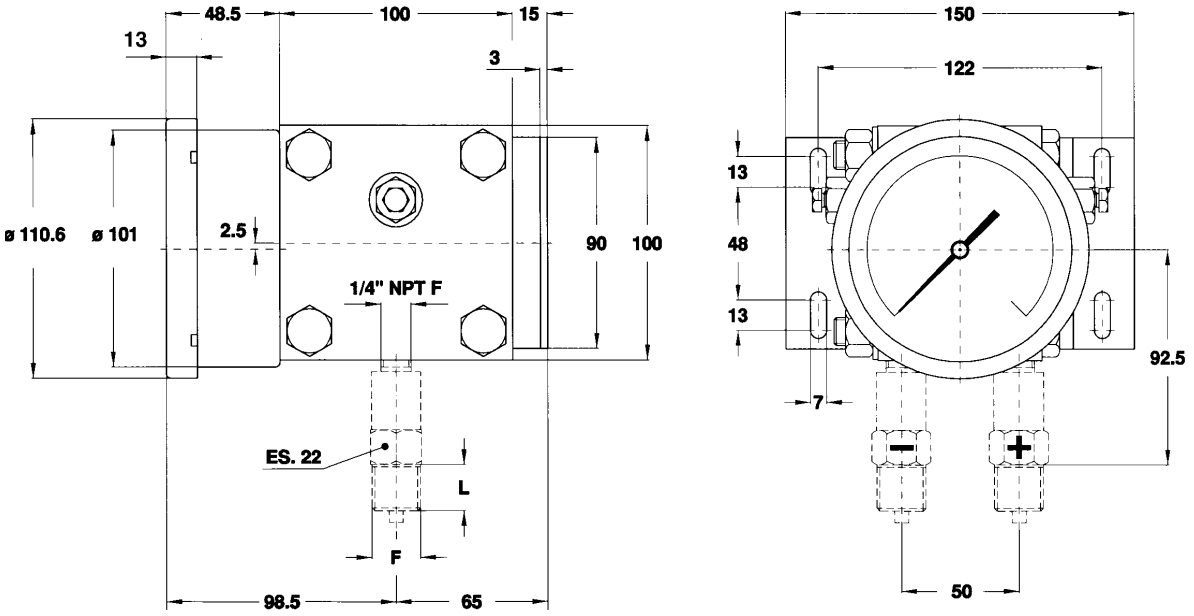

Модель MAN-UFE

Монтаж на панели, передний фланец, нижнее соединение

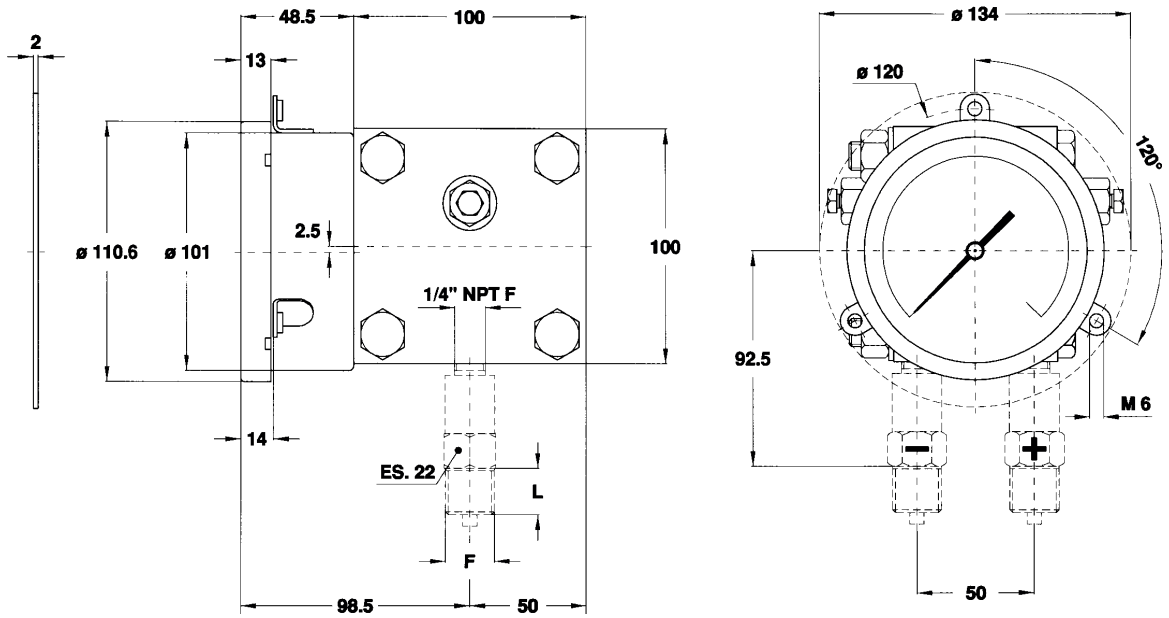

Редакция не несет ответственности за возможные ошибки
приняты; могут быть изменены без предварительного уведомления.

Модель MAN-UHC

Поверхностный монтаж, задний фланец, нижние соединения

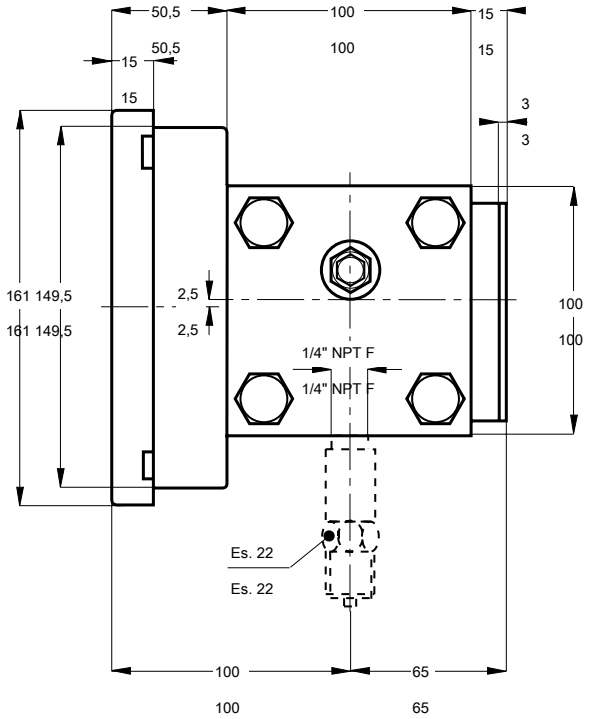

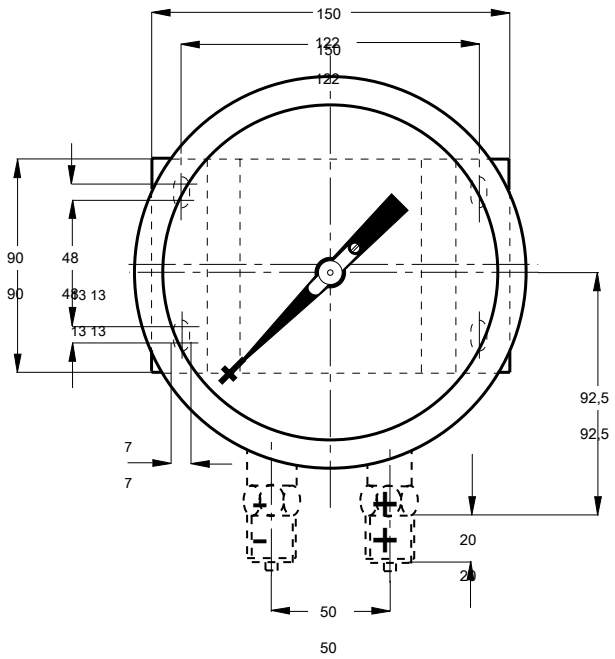

Модель MAN-UHE

Монтаж на панели, передний фланец, нижнее соединение

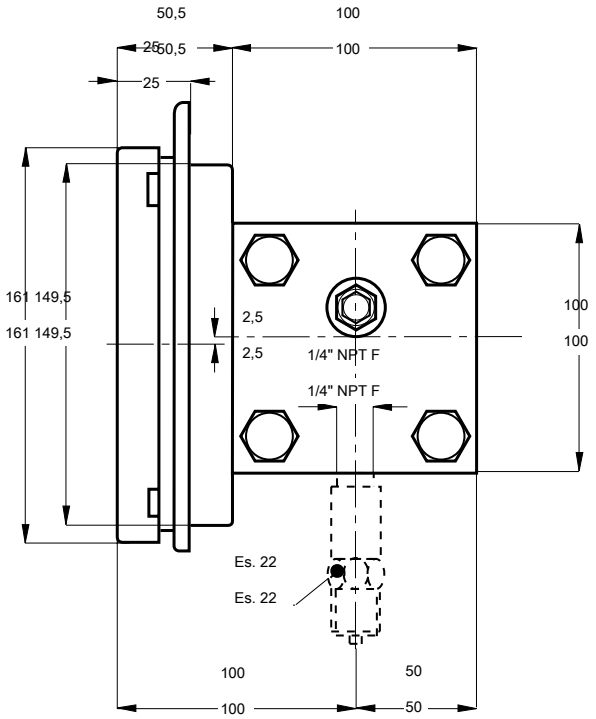

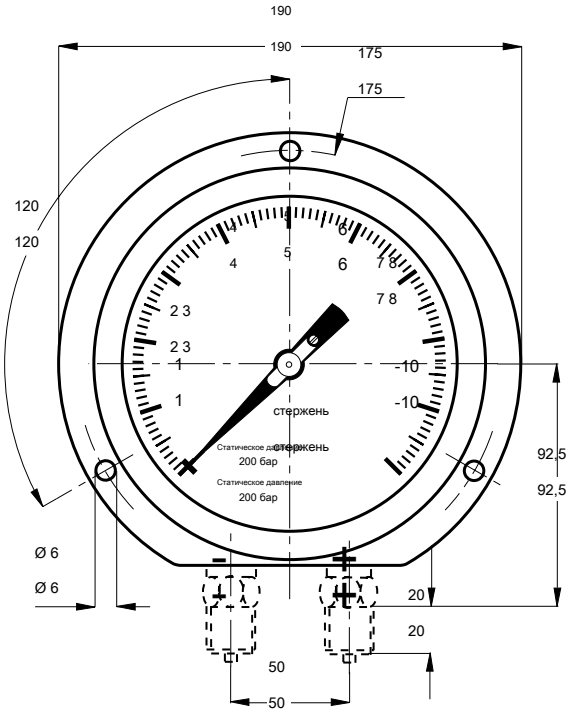

Редакция не несет ответственности за возможные ошибки приняты; могут быть изменены без предварительного уведомления.